TUPAI®

PARTNER IN SMART SOLUTIONS

Informacje techniczne zawarte w tym katalogu mogą nie odpowiadać rzeczywistym kolorom i wymiarom. Mając na celu innowacje i ulepszenia, zastrzegamy sobie prawo do wprowadzania zmian i dostępności produktów w tym katalogu w dowolnym momencie bez powiadomienia.
Nie odpowiadamy za błędy w druku.
Publikacja przeznaczona dla Partnerów handlowych.

Ceny netto (zł) nie zawierają podatku VAT

Technical information included in this catalogue might not correspond to the real colors, measures and dimensions. With the innovation and improvement as aim, we reserve the right to make changes and availability of products in this catalogue at any time without further notice.
We are not responsible for any printing error.
Catalogue dedicated to commercial Partners.

Net prices (zł) and VAT must be added

DLACZEGO TUPAI POLSKA

W Tupai wierzymy w dobre relacje. Dlatego jesteśmy bliżej.

Własne biuro to nowe możliwości. W Tupai od lat chcemy być bliżej, by jeszcze lepiej rozumieć lokalne potrzeby naszych partnerów i jeszcze szybciej reagować. Tupai Polska jest wyrazem wieloletniej obecności marki na rynku Europy Środkowo-Wschodniej i świadomości, że będąc bliżej możemy więcej.
W tym roku zapraszamy do nowo powstałego oddziału producenta, który pomoże nam utrzymywać dobre relacje z naszymi odbiorcami w Polsce oraz Europie Środkowo-Wschodniej.
Tupai Polska to doświadczony zespół specjalistów, skład fabryczny i szerokie portfolio możliwości produkcyjnych.

W JEDNYM MIEJSCU.

WHY TUPAI POLSKA

TUPAI believes in good relationships, that is why we are closer.

Own office means new opportunities. We want to be closer, to understand our partnerships local needs and react quicker.
For a long time Tupai Polska expresses the presence of the brand in Central and Eastern Europe confirming that being closer we could do much more.
This year, we invite you to visit our branch, which will help us to keep better relationships with our clients in Poland and Central and Eastern Europe.
Tupai Poland has an expert team, and a warehouse with a wide portfolio of possibilities for production.

EVERYTHING AT THE SAME PLACE.

1976

WSZYSTKO DLA PRZEMYSŁU
EVERTHING FOR INDUSTRY

Z ambicji i przedsiębiorczości Joaquima Cruza narodziła się firma Tupai pod hasłem WSZYSTKO DLA PRZEMYSŁU

Result of the willingness and entrepreneurship of Joaquim Cruz born the Tupai company with the slogan EVERYTHING FOR INDUSTRY

2021

PARTNER W INTELIGENTNYCH ROZWIĄZANIACH
PARTNER IN SMART SOLUTIONS

Jesteśmy globalną firmą, która wspiera pracowników, klientów i partnerów w osiąganiu kolejnych sukcesów.

Be a global company that envolves people and partners in the continuous search of success.

1. ROZWÓJ PRODUKTU
PRODUCT DEVELOPMENT

Design
Wykonanie prototypów
Przygotowanie narzędzi

Design
Prototyping
Tooling

2. FORMOWANIE
SOLID FORMING

Kucie
Odlewanie ciśnieniowe
Tłoczenie

Forging
Die-casting
Stamping

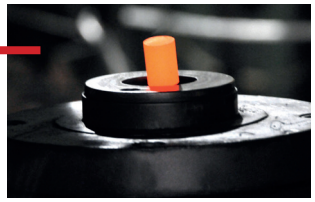

3. GRATOWANIE
DEBURING

Oczyszczanie strumieniem śrutu
Wibracje

Shot blasting
Vibration

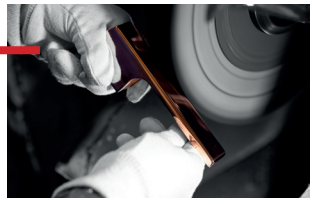

4. OBRÓBKA SKRAWANIEM
MACHINING

Tokarki
Centra obróbki maszynowej

Lathes
Machine centres

5. POLEROWANIE
POLISHING

Roboty
Centra wielo-stanowiskowe
Polerowanie ręczne
Wibracje

Robots
Multi-stations
Hand Polishing
Vibration

6. WYKAŃCZNIE
FINISHING

Cynkowanie
Chromowanie
Linia nakładania wielu wykończeń
Malowanie katoforyczne

Zinc Plating
Chrome Plating
Multi-Finishing plating
Cataphoretic painting

7. KOMPLETOWANIE
ASSEMBLY

Tampografia
Znakowanie laserem
Kompletowanie
Pakowanie

Tampography
Laser marking
Assembly
Packing

SCHEMAT PRODUKCYJNY
PRODUCTION SCHEME

TUPAI NA ŚWIECIE
TUPAI AROUND THE WORLD

AFRYKA POŁUDNIOWA
SOUTH AFRICA

NIEMCY
GERMANY

ANGOLA
ANGOLA

ALGIERIA
ALGERIA

AUSTRALIA
AUSTRALIA

AUSTRIA
AUSTRIA

BELGIA
BELGIUM

BIAŁORUŚ
BELARUS

BUŁGARIA
BULGARIA

BRAZYLIA
BRAZIL

WYSPY Z. P.
CAPE VERDE

KANADA
CANADA

CHINY
CHINA

KOLUMBIA
COLOMBIA

KOSTARYKA
COSTA RICA

CHORWACJA
CROATIA

EGIPT
EGYPT

Z.E.A.
U. A. EMIRATES

EKWADOR
ECUADOR

SŁOWACJA
SLOVAKIA

SŁOWENIA
SLOVENIA

HISZPANIA
SPAIN

ESTONIA
ESTONIA

USA
USA

FRANCJA
FRANCE

GIBRALTAR
GIBRALTAR

NIDERLANDY
NETHERLANDS

WĘGRY
HUNGARY

ANGLIA
ENGLAND

IRLANDIA
IRELAND

IZRAEL
ISRAEL

WŁOCHY
ITALY

ŁOTWA
LATVIA

LITWA
LITHUANIA

LUKSEMBURG
LUXEMBOURG

MALTA
MALTA

MAROKO
MOROCCO

MOZAMBIK
MOZAMBIQUE

MOŁDAWIA
MOLDAVIA

CZARNOGÓRA
MONTENEGRO

POLSKA
POLAND

PORTUGALIA
PORTUGAL

CZECHY
CZECH REP.

DOMINIKANA
DOMINICAN REP.

RUMUNIA
ROMANIA

ROSJA
RUSSIA

WYSPY ŚW.TOMASZA
SÃO TOMÉ AND PRÍNCIPE

SERBIA
SERBIA

SZWECJA
SWEDEN

TUNEZJA
TUNISIA

UKRAINA
UKRAINE

WENEZUELA
VENUZUELA

TUPAI

INDEX

INDEKS
INDEX

1

KLAMKI DO DRZWI WEWNĘTRZNYCH
INTERIOR HANDLES

13 5S

39 ANGULUS

53 11 MM

65 CLASSIC

2

ZAMKI
LOCKS

73 MAGNETYCZNE
MAGNETIC

3

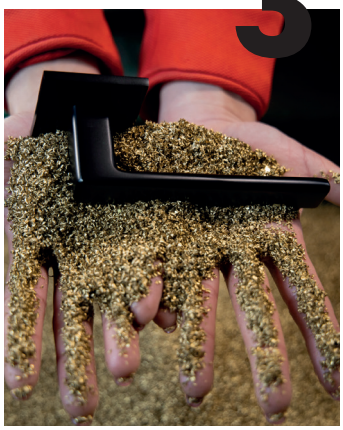

INFORMACJE TECHNICZNE
TECHNICAL INFORMATION

78 CZYSZCZENIE I ŚRODKI OSTROŻNOŚCI
CLEANING AND CAUTIONS

79 INSTRUKCJE MONTAŻU
ASSEMBLING INSTRUCTIONS

REF	PAG.	REF	PAG.	REF	PAG.
293	**60**	2732 Q	**56**	4007 5SQ	**26**
683 5SQ	**34**	2732 RE	**49**	4040 5SQ	**36**
683 5S	**35**	2867	**74**	4041 5S	**37**
801	**62**	2868	**74**	4045 5S	**37**
806	**63/71**	2869	**74**	4046 5S	**37**
940	**66**	3045	**51**	4048 5SQ	**36**
1908	**69**	3084 RE	**47**	4049 5SQ	**36**
1938	**70**	3089 RE	**46**	4084 RE	**43**
1948	**68**	3094 RE	**44**	4130 RE	**40**
1965	**63/71**	3095 5SQ	**28**	4140 4SQ	**21**
1966	**63/71**	3097 5SQ	**20**	4152 5SQ	**22**
1967 5SQ	**24**	3097 Q	**57**	4152 5S	**23**
1967 5S	**25**	3097 RE	**50**	4154 5SQ	**14**
1985	**51**	3098 5SQ	**18**	4165 5S	**32**
1998	**62**	3098 5S	**19**		
1999	**51/62**	3098 Q	**58**		
2275 5SQ	**16**	3098	**59**		
2275 Q	**54**	3099 RE	**42**		
2275 RE	**48**	4002 5SQ	**30**		
2732 5SQ	**17**	4002 5S	**31**		

FINISHES

(01)
złoto
polished brass

(77)
patyna antyczna mat
mate antique brass

(03)
chrom
bright chrome

(142)
nikiel perła
nickel pearl

(36)
nikiel satyna
satin nickel

(153)
czarny perła
black pearl

(96)
chrom satyna
satin chrome

(158)
mosiądz satyna mat
purist brass

TUPAI

INTERIOR HANDLES

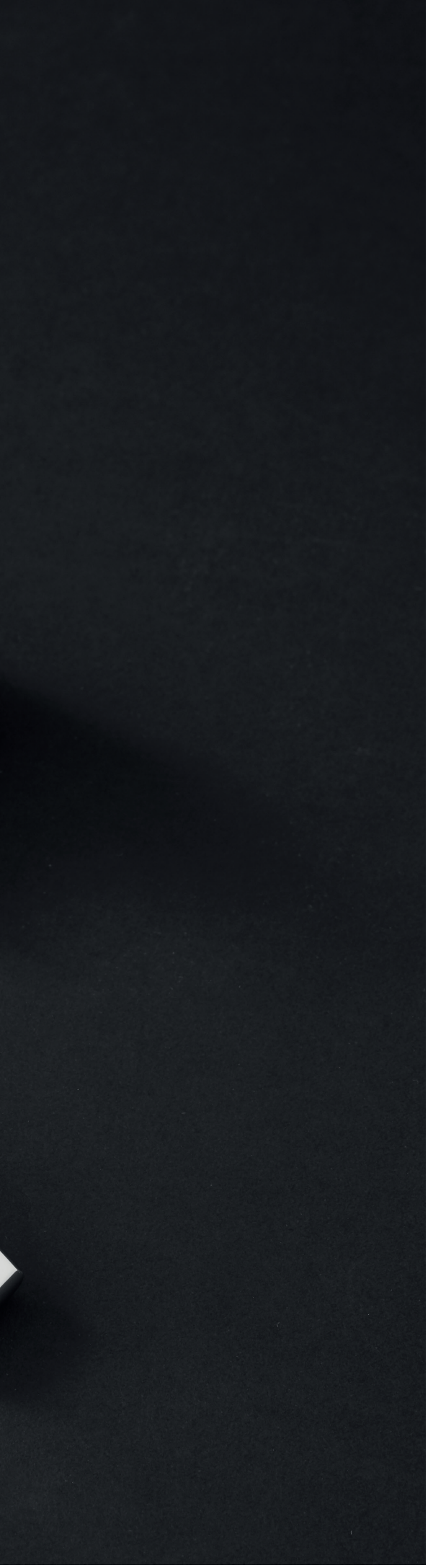

1

KLAMKI DO DRZWI WEWNĘTRZNYCH
INTERIOR HANDLES

5S LINE

4154 5SQ

5mm

(96) chrom satyna
satin chrome

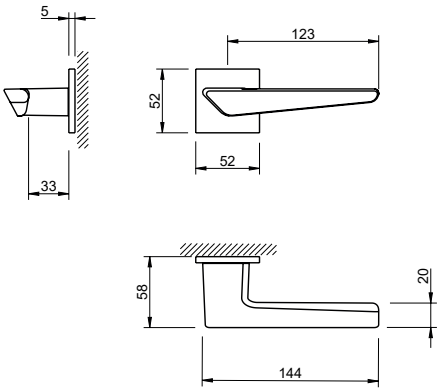

(03)
chrom
bright chrome

(96)
chrom satyna
satin chrome

(142)
nikiel perła
nickel pearl

(153)
czarny perła
black pearl

	4154 5SQ	4048 5SQ	4049 5SQ	4040 5SQ
(03) chrom bright chrome	199,00	52,00	52,00	75,00
(96) chrom satyna satin chrome	180,00	52,00	52,00	75,00
(142) nikiel perła nickel pearl	180,00	52,00	52,00	75,00
(153) czarny perła black pearl	180,00	52,00	52,00	75,00

Ceny netto nie zawierają podatku VAT / Net prices, VAT not included

TUPAI

2275 5SQ

5mm

(153) czarny perła
black pearl

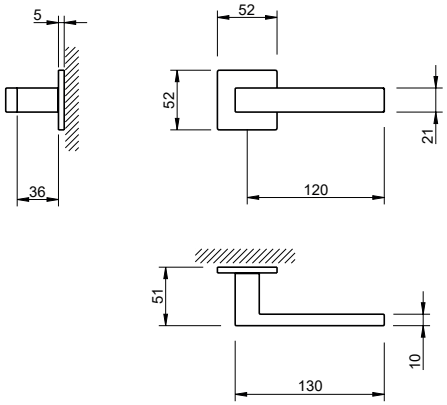

(03)
chrom
bright chrome

(96)
chrom satyna
satin chrome

(142)
nikiel perła
nickel pearl

(153)
czarny perła
black pearl

		2275 5SQ	4048 5SQ	4049 5SQ	4040 5SQ
(03)	chrom bright chrome	149,00	52,00	52,00	75,00
(96)	chrom satyna satin chrome	129,00	52,00	52,00	75,00
(142)	nikiel perła nickel pearl	129,00	52,00	52,00	75,00
(153)	czarny perła black pearl	129,00	52,00	52,00	75,00

Ceny netto nie zawierają podatku VAT / Net prices, VAT not included

2732 5SQ

5mm

(153) czarny perła
black pearl

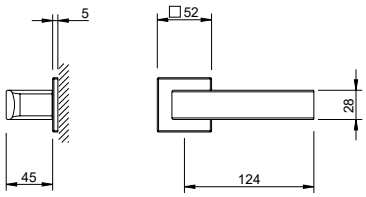

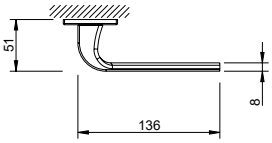

(03)
chrom
bright chrome

(96)
chrom satyna
satin chrome

(142)
nikiel perła
nickel pearl

(153)
czarny perła
black pearl

		2732 5SQ	4048 5SQ	4049 5SQ	4040 5SQ
(03)	chrom bright chrome	149,00	52,00	52,00	75,00
(96)	chrom satyna satin chrome	129,00	52,00	52,00	75,00
(142)	nikiel perła nickel pearl	129,00	52,00	52,00	75,00
(153)	czarny perła black pearl	129,00	52,00	52,00	75,00

Ceny netto nie zawierają podatku VAT / Net prices, VAT not included

3098 5SQ

5mm

(142) nikiel perła
nickel pearl

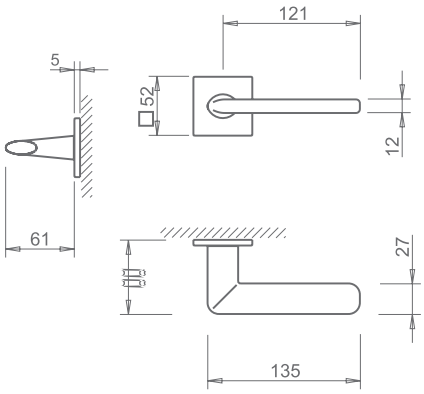

(03)
chrom
bright chrome

(96)
chrom satyna
satin chrome

(142)
nikiel perła
nickel pearl

(153)
czarny perła
black pearl

		3098 5SQ	4048 5SQ	4049 5SQ	4040 5SQ
(03)	chrom bright chrome	189,00	52,00	52,00	75,00
(96)	chrom satyna satin chrome	169,00	52,00	52,00	75,00
(142)	nikiel perła nickel pearl	169,00	52,00	52,00	75,00
(153)	czarny perła black pearl	169,00	52,00	52,00	75,00

Ceny netto nie zawierają podatku VAT / Net prices, VAT not included

3098 5S

5mm

(142) nikiel perła
nickel pearl

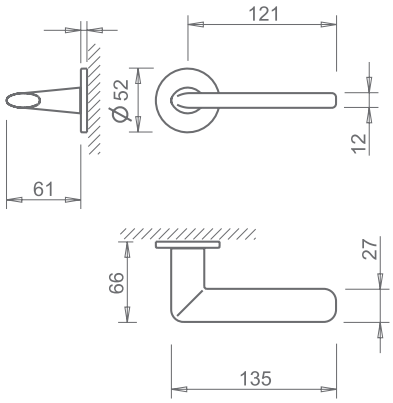

(03)
chrom
bright chrome

(96)
chrom satyna
satin chrome

(142)
nikiel perła
nickel pearl

(153)
czarny perła
black pearl

		3098 5S	4045 5S	4046 5S	4041 5S
(03)	chrom bright chrome	179,00	45,00	45,00	69,00
(96)	chrom satyna satin chrome	169,00	45,00	45,00	69,00
(142)	nikiel perła nickel pearl	169,00	45,00	45,00	69,00
(153)	czarny perła black pearl	169,00	45,00	45,00	69,00

Ceny netto nie zawierają podatku VAT / Net prices, VAT not included

3097 5SQ

5mm

(03) chrom
bright chrome

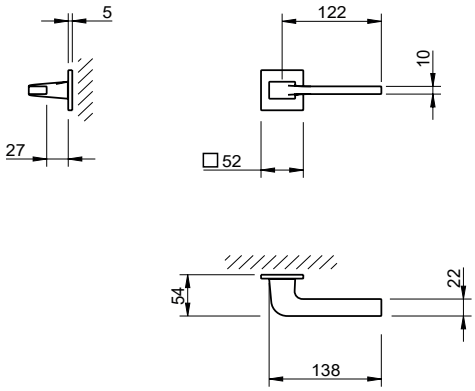

(03) chrom bright chrome

(96) chrom satyna satin chrome

(142) nikiel perła nickel pearl

(153) czarny perła black pearl

		3097 5SQ	4048 5SQ	4049 5SQ	4040 5SQ
(03)	chrom bright chrome	159,00	52,00	52,00	75,00
(96)	chrom satyna satin chrome	139,00	52,00	52,00	75,00
(142)	nikiel perła nickel pearl	139,00	52,00	52,00	75,00
(153)	czarny perła black pearl	139,00	52,00	52,00	75,00

Ceny netto nie zawierają podatku VAT / Net prices, VAT not included

4140 5SQ

5mm

(03) chrom
bright chrome

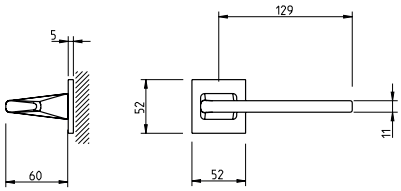

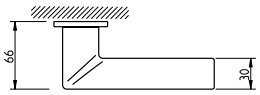

(03)
chrom
bright chrome

(96)
chrom satyna
satin chrome

(142)
nikiel perła
nickel pearl

(153)
czarny perła
black pearl

		4140 5SQ	4048 5SQ	4049 5SQ	4040 5SQ
(03)	chrom bright chrome	199,00	52,00	52,00	75,00
(96)	chrom satyna satin chrome	180,00	52,00	52,00	75,00
(142)	nikiel perła nickel pearl	180,00	52,00	52,00	75,00
(153)	czarny perła black pearl	180,00	52,00	52,00	75,00

Ceny netto nie zawierają podatku VAT / Net prices, VAT not included

4152 5SQ

5mm

(96) chrom satyna
satin chrome

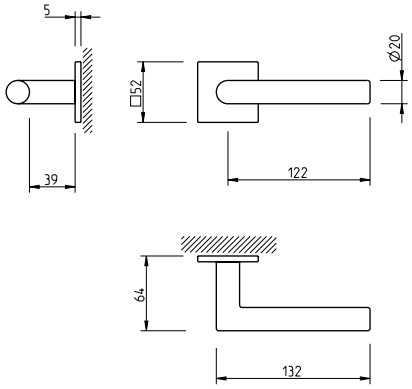

(03)
chrom
bright chrome

(96)
chrom satyna
satin chrome

(142)
nikiel perła
nickel pearl

(153)
czarny perła
black pearl

		4152 5SQ	4048 5SQ	4049 5SQ	4040 5SQ
(03)	chrom bright chrome	189,00	52,00	52,00	75,00
(96)	chrom satyna satin chrome	169,00	52,00	52,00	75,00
(142)	nikiel perła nickel pearl	169,00	52,00	52,00	75,00
(153)	czarny perła black pearl	169,00	52,00	52,00	75,00

Ceny netto nie zawierają podatku VAT / Net prices, VAT not included

4152 5S

5mm

(96) chrom satyna
satin chrome

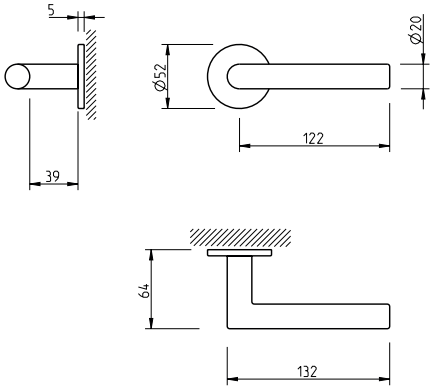

(03)
chrom
bright chrome

(96)
chrom satyna
satin chrome

(142)
nikiel perła
nickel pearl

(153)
czarny perła
black pearl

		4152 5S	4045 5S	4046 5S	4041 5S
(03)	chrom bright chrome	179,00	45,00	45,00	69,00
(96)	chrom satyna satin chrome	159,00	45,00	45,00	69,00
(142)	nikiel perła nickel pearl	159,00	45,00	45,00	69,00
(153)	czarny perła black pearl	159,00	45,00	45,00	69,00

Ceny netto nie zawierają podatku VAT / Net prices, VAT not included

1967 5SQ

5mm

(03) chrom
bright chrome

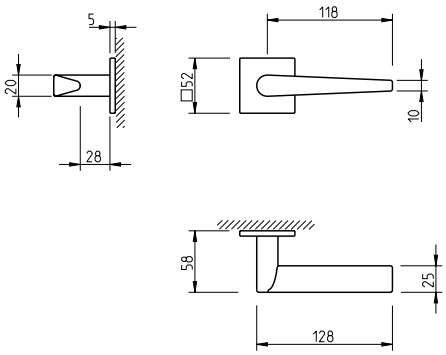

(01) złoto polished brass | (03) chrom bright chrome | (96) chrom satyna satin chrome | (142) nikiel perła nickel pearl | (153) czarny perła black pearl | (158) mosiądz satyna mat purist brass

		1967 5SQ	4048 5SQ	4049 5SQ	4040 5SQ
(01)	złoto polished brass	228,00	52,00	52,00	75,00
(03)	chrom bright chrome	228,00	52,00	52,00	75,00
(96)	chrom satyna satin chrome	228,00	52,00	52,00	75,00
(142)	nikiel perła nickel pearl	228,00	52,00	52,00	75,00
(153)	czarny perła black pearl	228,00	52,00	52,00	75,00
(158)	mosiądz satyna mat purist brass	228,00	52,00	52,00	75,00

Ceny netto nie zawierają podatku VAT / Net prices, VAT not included

1967 5S

5mm

(03) chrom
bright chrome

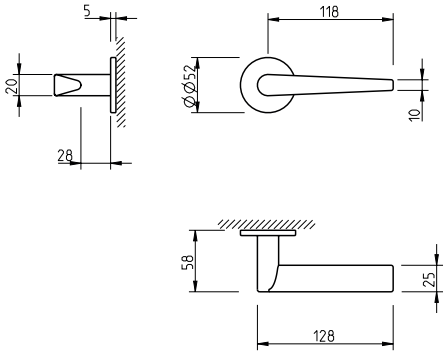

(01) złoto polished brass | (03) chrom bright chrome | (96) chrom satyna satin chrome | (142) nikiel perła nickel pearl | (153) czarny perła black pearl | (158) mosiądz satyna mat purist brass

		1967 5S	4045 5S	4046 5S	4041 5S
(01)	złoto polished brass	208,00	45,00	45,00	69,00
(03)	chrom bright chrome	208,00	45,00	45,00	69,00
(96)	chrom satyna satin chrome	208,00	45,00	45,00	69,00
(142)	nikiel perła nickel pearl	208,00	45,00	45,00	69,00
(153)	czarny perła black pearl	208,00	45,00	45,00	69,00
(158)	mosiądz satyna mat purist brass	208,00	45,00	45,00	69,00

Ceny netto nie zawierają podatku VAT / Net prices, VAT not included

4007 5SQ

5mm

(158) mosiądz satyna mat
purist brass

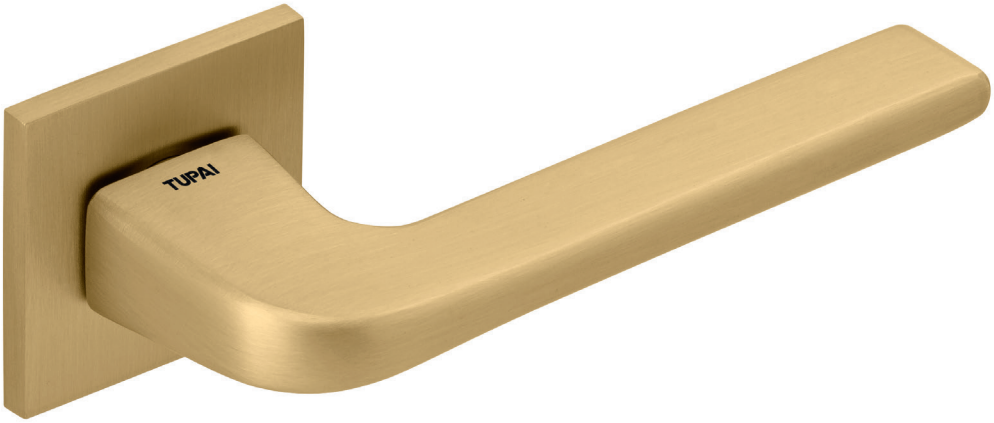

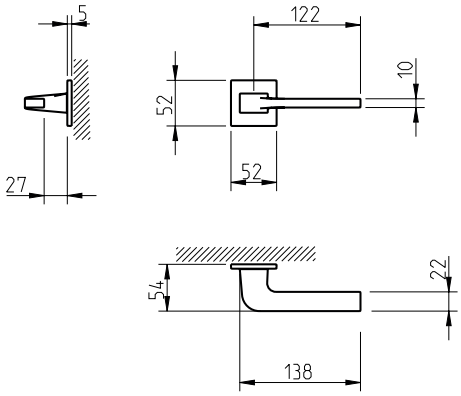

(01) złoto polished brass

(03) chrom bright chrome

(96) chrom satyna satin chrome

(142) nikiel perła nickel pearl

(153) czarny perła black pearl

(158) mosiądz satyna mat purist brass

		4007 5SQ	4048 5SQ	4049 5SQ	4040 5SQ
(01)	złoto polished brass	228,00	52,00	52,00	75,00
(03)	chrom bright chrome	228,00	52,00	52,00	75,00
(96)	chrom satyna satin chrome	228,00	52,00	52,00	75,00
(142)	nikiel perła nickel pearl	228,00	52,00	52,00	75,00
(153)	zarny perła black pearl	228,00	52,00	52,00	75,00
(158)	mosiądz satyna mat purist brass	228,00	52,00	52,00	75,00

Ceny netto nie zawierają podatku VAT / Net prices, VAT not included

TUPAI

3095 5SQ

5mm

(03) chrom
bright chrome

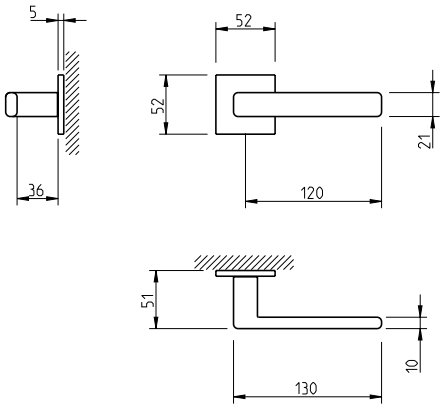

(01) złoto polished brass

(03) chrom bright chrome

(96) chrom satyna satin chrome

(142) nikiel perła nickel pearl

(153) czarny perła black pearl

(158) mosiądz satyna mat purist brass

		3095 5SQ	4048 5SQ	4049 5SQ	4040 5SQ
(01)	złoto polished brass	228,00	52,00	52,00	75,00
(03)	chrom bright chrome	228,00	52,00	52,00	75,00
(96)	chrom satyna satin chrome	228,00	52,00	52,00	75,00
(142)	nikiel perła nickel pearl	228,00	52,00	52,00	75,00
(153)	czarny perła black pearl	228,00	52,00	52,00	75,00
(158)	mosiądz satyna mat purist brass	228,00	52,00	52,00	75,00

Ceny netto nie zawierają podatku VAT / Net prices, VAT not included

TUPAI

4002 5SQ

5mm

(01) złoto
polished brass

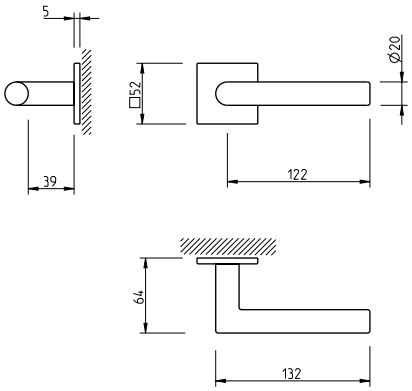

(01)
złoto
polished brass

(158)
mosiądz satyna mat
purist brass

		4002 5SQ	4048 5SQ	4049 5SQ	4040 5SQ
(01)	złoto polished brass	228,00	52,00	52,00	75,00
(158)	mosiądz satyna mat purist brass	228,00	52,00	52,00	75,00

Ceny netto nie zawierają podatku VAT / Net prices, VAT not included

4002 5S

5mm

(01) złoto
polished brass

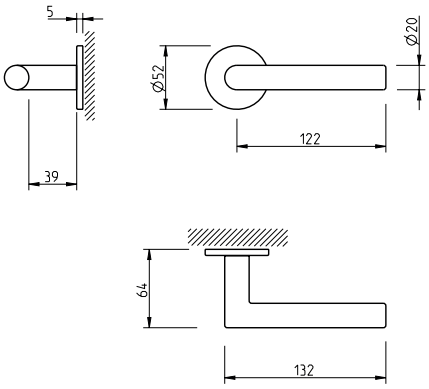

(01)
złoto
polished brass

(158)
mosiądz satyna mat
purist brass

		4002 5S	4045 5S	4046 5S	4041 5S
(01)	złoto polished brass	208,00	45,00	45,00	69,00
(158)	mosiądz satyna mat purist brass	208,00	45,00	45,00	69,00

Ceny netto nie zawierają podatku VAT / Net prices, VAT not included

4165 5S

5mm

(01) złoto
polished brass

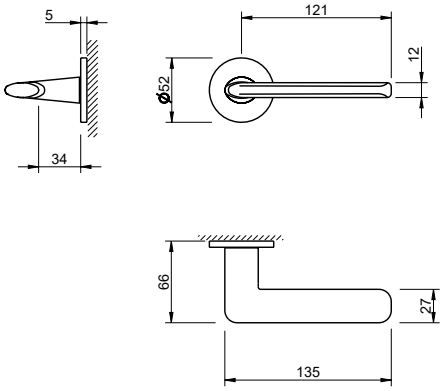

(01)
złoto
polished brass

(158)
mosiądz satyna mat
purist brass

		4165 5S	4045 5S	4046 5S	4041 5S
(01)	złoto polished brass	208,00	45,00	45,00	69,00
(158)	mosiądz satyna mat purist brass	208,00	45,00	45,00	69,00

Ceny netto nie zawierają podatku VAT / Net prices, VAT not included

TUPAI

683 5SQ

5mm

(03) chrom
bright chrome

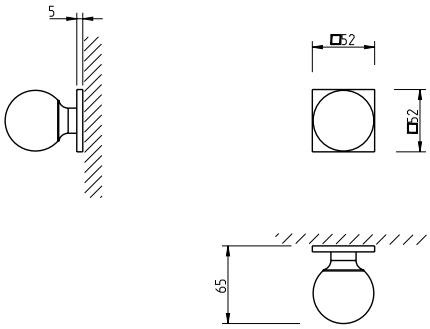

(01)
złoto
polished brass

(03)
chrom
bright chrome

(96)
chrom satyna
satin chrome

(142)
nikiel perła
nickel pearl

(153)
czarny perła
black pearl

(158)
mosiądz satyna mat
purist brass

		683 5SQ	4048 5SQ	4049 5SQ	4040 5SQ
(01)	złoto polished brass	166,00	52,00	52,00	75,00
(03)	chrom bright chrome	166,00	52,00	52,00	75,00
(96)	chrom satyna satin chrome	166,00	52,00	52,00	75,00
(142)	nikiel perła nickel pearl	166,00	52,00	52,00	75,00
(153)	czarny perła black pearl	166,00	52,00	52,00	75,00
(158)	mosiądz satyna mat purist brass	166,00	52,00	52,00	75,00

Gałka jednostronna stała, cena za sztukę. Łączy się z każdą klamką z serii 5S / Simple wechsel handle, price per piece. Works with 5S line

683 5S

5mm

(03) chrom
bright chrome

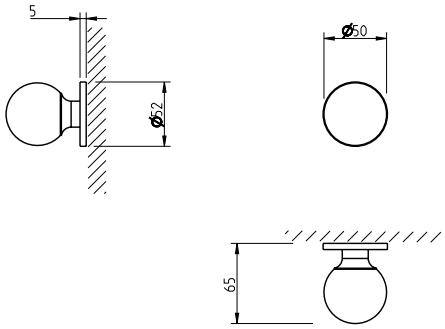

(01) złoto polished brass | (03) chrom bright chrome | (96) chrom satyna satin chrome | (142) nikiel perła nickel pearl | (153) czarny perła black pearl | (158) mosiądz satyna mat purist brass

		683 5S	4045 5S	4046 5S	4041 5S
(01)	złoto polished brass	153,00	45,00	45,00	69,00
(03)	chrom bright chrome	153,00	45,00	45,00	69,00
(96)	chrom satyna satin chrome	153,00	45,00	45,00	69,00
(142)	nikiel perła nickel pearl	153,00	45,00	45,00	69,00
(153)	czarny perła black pearl	153,00	45,00	45,00	69,00
(158)	mosiądz satyna mat purist brass	153,00	45,00	45,00	69,00

Gałka jednostronna stała, cena za sztukę. Łączy się z każdą klamką z serii 5S / Simple wechsel handle, price per piece. Works with 5S line

4048 5SQ

(96) chrom satyna
satin chrome

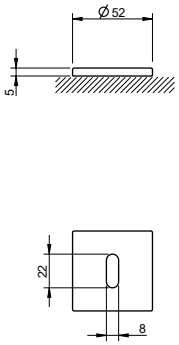

(01)
złoto
polished brass

(03)
chrom
bright chrome

4049 5SQ

(96) chrom satyna
satin chrome

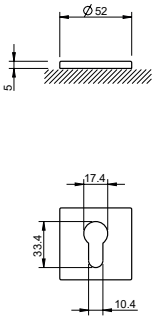

(96)
chrom satyna
satin chrome

(142)
nikiel perła
nickel pearl

4040 5SQ

(96) chrom satyna
satin chrome

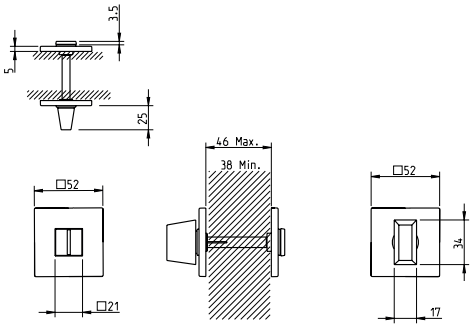

(153)
czarny perła
black pearl

(158)
mosiądz satyna mat
purist brass

		4048 5SQ	4049 5SQ	4040 5SQ
(01)	złoto polished brass	52,00	52,00	75,00
(03)	chrom bright chrome	52,00	52,00	75,00
(96)	chrom satyna satin chrome	52,00	52,00	75,00
(142)	nikiel perła nickel pearl	52,00	52,00	75,00
(153)	czarny perła black pearl	52,00	52,00	75,00
(158)	mosiądz satyna mat purist brass	52,00	52,00	75,00

Ceny netto nie zawierają podatku VAT / Net prices, VAT not included

(01)
złoto
polished brass

(03)
chrom
bright chrome

(96)
chrom satyna
satin chrome

(142)
nikiel perła
nickel pearl

(153)
czarny perła
black pearl

(158)
mosiądz satyna mat
purist brass

4045 5S

(96) chrom satyna
satin chrome

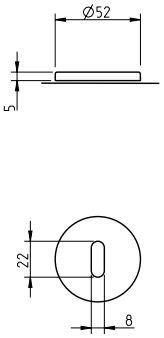

4046 5S

(96) chrom satyna
satin chrome

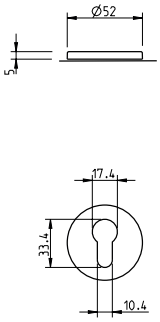

4041 5S

(96) chrom satyna
satin chrome

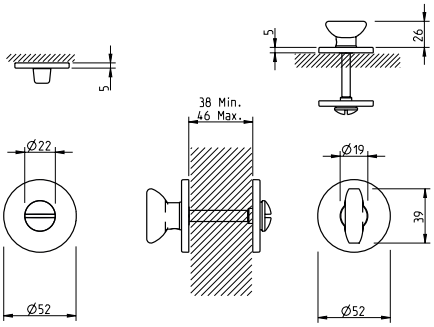

		4045 5S	4046 5S	4041 5S
(01)	złoto polished brass	45,00	45,00	69,00
(03)	chrom bright chrome	45,00	45,00	69,00
(96)	chrom satyna satin chrome	45,00	45,00	69,00
(142)	nikiel perła nickel pearl	45,00	45,00	69,00
(153)	czarny perła black pearl	45,00	45,00	69,00
(158)	mosiądz satyna mat purist brass	45,00	45,00	69,00

Ceny netto nie zawierają podatku VAT / Net prices, VAT not included

INTERIOR HANDLES

2

KLAMKI DO DRZWI WEWNĘTRZNYCH
INTERIOR HANDLES

ANGULUS

4130 RE

(142) nikiel perła
nickel pearl

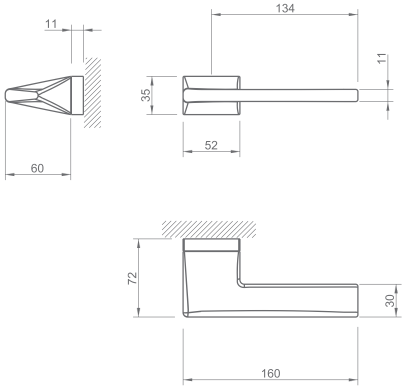

(03)
chrom
bright chrome

(96)
chrom satyna
satin chrome

(142)
nikiel perła
nickel pearl

(153)
czarny perła
black pearl

		4130 RE	1985	1999	3045
(03)	chrom bright chrome	299,00	45,00	45,00	75,00
(96)	chrom satyna satin chrome	263,00	45,00	45,00	75,00
(142)	nikiel perła nickel pearl	263,00	45,00	45,00	75,00
(153)	czarny perła black pearl	263,00	45,00	45,00	75,00

Ceny netto nie zawierają podatku VAT / Net prices, VAT not included

TUPAI

3099 RE

(96) chrom satyna
satin chrome

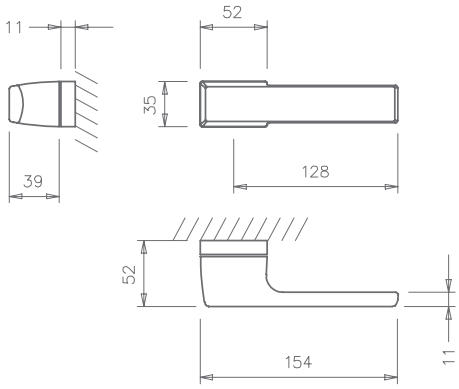

(03)
chrom
bright chrome

(96)
chrom satyna
satin chrome

(142)
nikiel perła
nickel pearl

(153)
czarny perła
black pearl

		3099 RE	1985	1999	3045
(03)	chrom bright chrome	275,00	45,00	45,00	75,00
(96)	chrom satyna satin chrome	250,00	45,00	45,00	75,00
(142)	nikiel perła nickel pearl	250,00	45,00	45,00	75,00
(153)	czarny perła black pearl	250,00	45,00	45,00	75,00

Ceny netto nie zawierają podatku VAT / Net prices, VAT not included

4084 RE

(96) chrom satyna
satin chrome

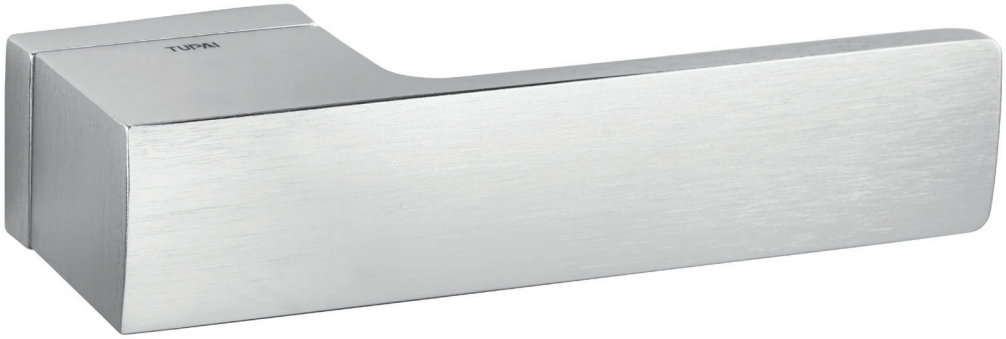

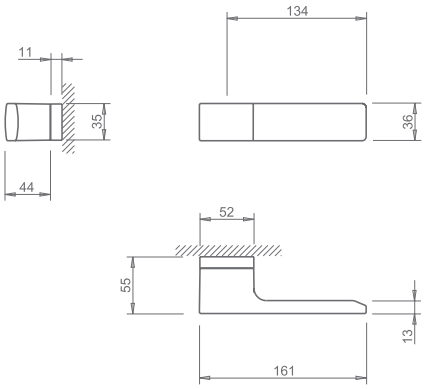

(96)
chrom satyna
satin chrome

(142)
nikiel perła
nickel pearl

(153)
czarny perła
black pearl

		4084 RE	1985	1999	3045
(96)	chrom satyna satin chrome	263,00	45,00	45,00	75,00
(142)	nikiel perła nickel pearl	263,00	45,00	45,00	75,00
(153)	czarny perła black pearl	263,00	45,00	45,00	75,00

Ceny netto nie zawierają podatku VAT / Net prices, VAT not included

3094 RE

(03) chrom
bright chrome

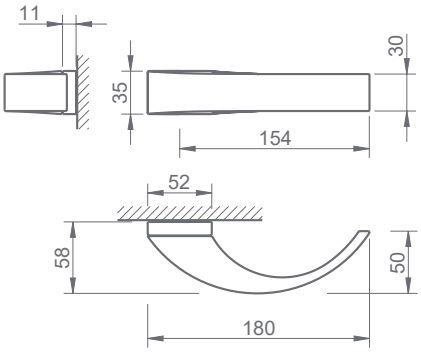

(03) chrom bright chrome

(96) chrom satyna satin chrome

(142) nikiel perła nickel pearl

(153) czarny perła black pearl

		3094 RE	1985	1999	3045
(03)	chrom bright chrome	299,00	45,00	45,00	75,00
(96)	chrom satyna satin chrome	263,00	45,00	45,00	75,00
(142)	nikiel perła nickel pearl	263,00	45,00	45,00	75,00
(153)	czarny perła black pearl	263,00	45,00	45,00	75,00

Ceny netto nie zawierają podatku VAT / Net prices, VAT not included

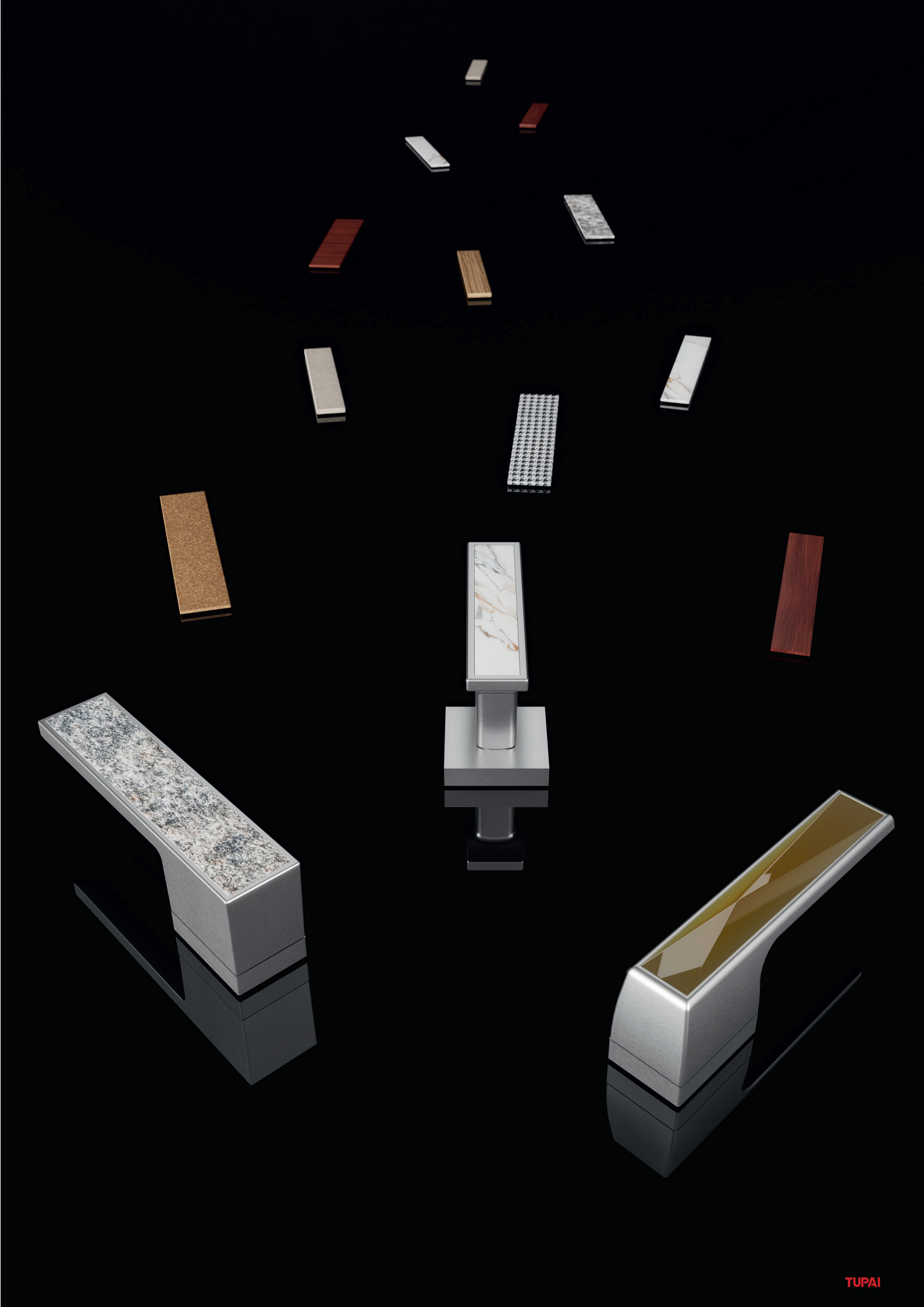
TUPAI

3089 RE

(96) chrom satyna
satin chrome

34/3089

biała wstawka dekoracyjna
Decorative plate: white

35/3089

czarna wstawka dekoracyjna
Decorative plate: black

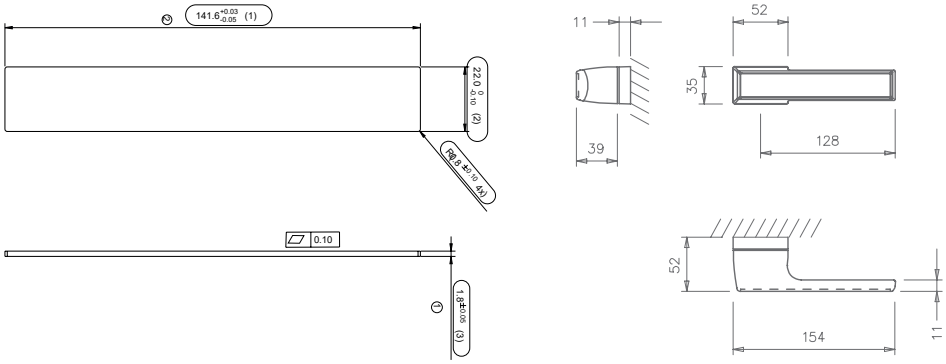

(03)
chrom
bright chrome

(96)
chrom satyna
satin chrome

(142)
nikiel perła
nickel pearl

(153)
czarny perła
black pearl

		3089 RE	1985	1999	3045
(03)	chrom bright chrome	275,00	45,00	45,00	75,00
(96)	chrom satyna satin chrome	250,00	45,00	45,00	75,00
(142)	nikiel perła nickel pearl	250,00	45,00	45,00	75,00
(153)	czarny perła black pearl	250,00	45,00	45,00	75,00
(34)	biała wstawka white plate	19,90	szt. - cena / piece-price		
(35)	czarna wstawka black plate	19,90	szt. - cena / piece-price		

Ceny netto nie zawierają podatku VAT / Net prices, VAT not included

3084 RE

(96) chrom satyna
satin chrome

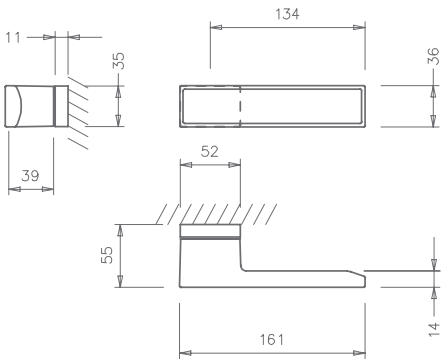

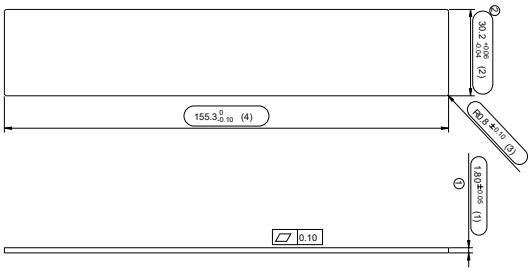

34/3084

biała wstawka dekoracyjna
Decorative plate: white

35/3084

czarna wstawka dekoracyjna
Decorative plate: black

(03)
chrom
bright chrome

(96)
chrom satyna
satin chrome

(142)
nikiel perła
nickel pearl

(153)
czarny perła
black pearl

		3089 RE	1985	1999	3045
(03)	chrom bright chrome	275,00	45,00	45,00	75,00
(96)	chrom satyna satin chrome	250,00	45,00	45,00	75,00
(142)	nikiel perła nickel pearl	250,00	45,00	45,00	75,00
(153)	czarny perła black pearl	250,00	45,00	45,00	75,00
(34)	biała wstawka white plate	19,90	szt. - cena / piece-price		
(35)	czarna wstawka black plate	19,90	szt. - cena / piece-price		

Ceny netto nie zawierają podatku VAT / Net prices, VAT not included

2275 RE

(142) nikiel perła
nickel pearl

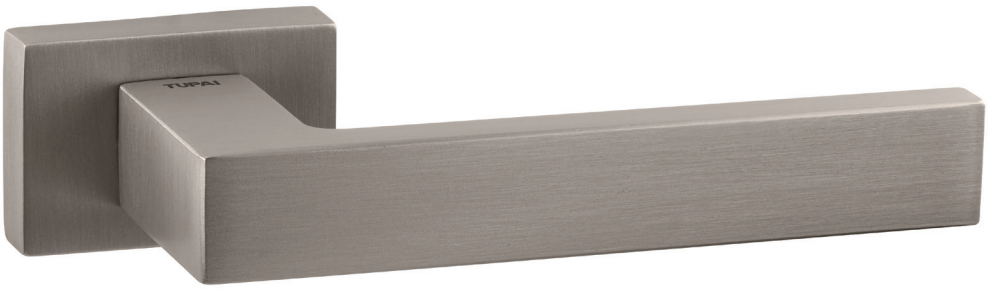

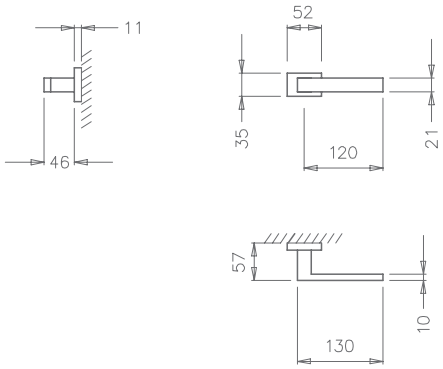

(03)
chrom
bright chrome

(96)
chrom satyna
satin chrome

(142)
nikiel perła
nickel pearl

(153)
czarny perła
black pearl

		2275 RE	1985	1999	3045
(03)	chrom bright chrome	139,00	45,00	45,00	75,00
(96)	chrom satyna satin chrome	119,00	45,00	45,00	75,00
(142)	nikiel perła nickel pearl	119,00	45,00	45,00	75,00
(153)	czarny perła black pearl	119,00	45,00	45,00	75,00

Ceny netto nie zawierają podatku VAT / Net prices, VAT not included

2732 RE

(153) czarny perła
black pearl

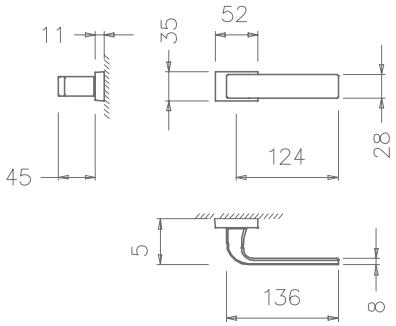

(03)
chrom
bright chrome

(96)
chrom satyna
satin chrome

(142)
nikiel perła
nickel pearl

(153)
czarny perła
black pearl

		2732 RE	1985	1999	3045
(03)	chrom bright chrome	139,00	45,00	45,00	75,00
(96)	chrom satyna satin chrome	119,00	45,00	45,00	75,00
(142)	nikiel perła nickel pearl	119,00	45,00	45,00	75,00
(153)	czarny perła black pearl	119,00	45,00	45,00	75,00

Ceny netto nie zawierają podatku VAT / Net prices, VAT not included

3097 RE

(03) chrom
bright chrome

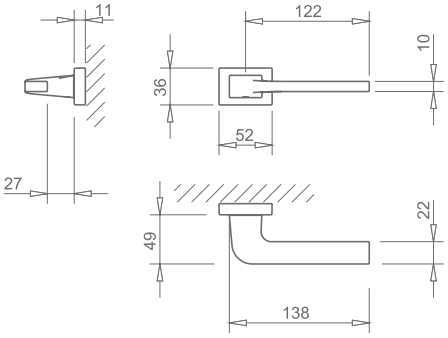

(03)
chrom
bright chrome

(96)
chrom satyna
satin chrome

(142)
nikiel perła
nickel pearl

(153)
czarny perła
black pearl

		3097 RE	1985	1999	3045
(03)	chrom bright chrome	145,00	45,00	45,00	75,00
(96)	chrom satyna satin chrome	125,00	45,00	45,00	75,00
(142)	nikiel perła nickel pearl	125,00	45,00	45,00	75,00
(153)	czarny perła black pearl	125,00	45,00	45,00	75,00

Ceny netto nie zawierają podatku VAT / Net prices, VAT not included

1985

(96) chrom satyna
satin chrome

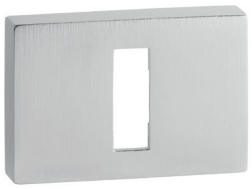

(03)
chrom
bright chrome

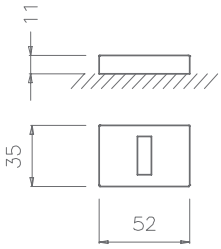

1999

(96) chrom satyna
satin chrome

(96)
chrom satyna
satin chrome

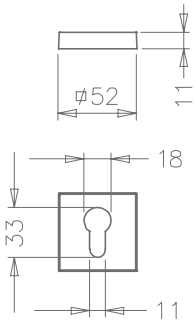

(142)
nikiel perła
nickel pearl

3045

(96) chrom satyna
satin chrome

(153)
czarny perła
black pearl

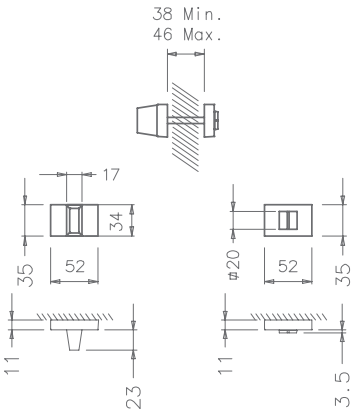

		1985	1999	3045
(03)	chrom bright chrome	45,00	45,00	75,00
(96)	chrom satyna satin chrome	45,00	45,00	75,00
(142)	nikiel perła nickel pearl	45,00	45,00	75,00
(153)	czarny perła black pearl	45,00	45,00	75,00

Ceny netto nie zawierają podatku VAT / Net prices, VAT not included

INTERIOR HANDLES

3

KLAMKI DO DRZWI WEWNĘTRZNYCH
INTERIOR HANDLES

11 MM

2275 Q

(96) chrom satyna
satin chrome

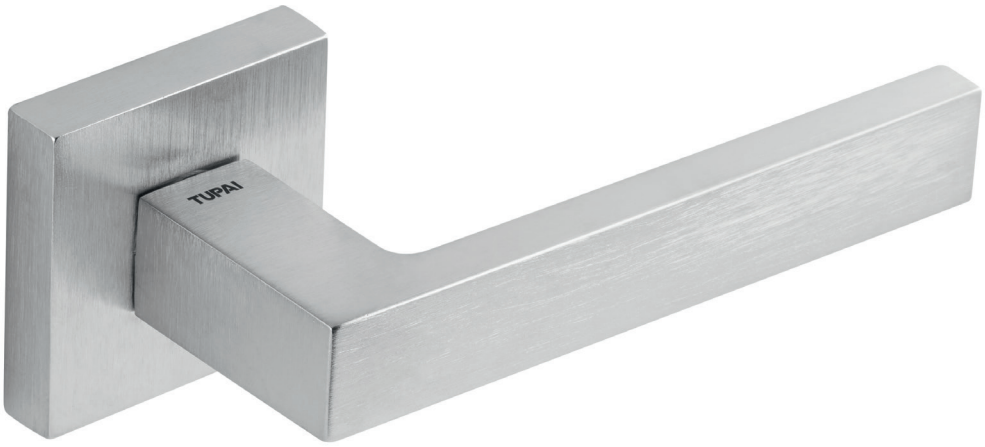

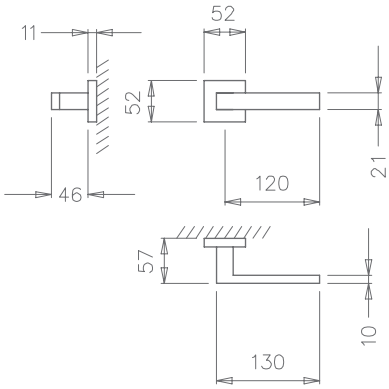

(03)
chrom
bright chrome

(96)
chrom satyna
satin chrome

(142)
nikiel perła
nickel pearl

(153)
czarny perła
black pearl

	2275 Q	1998	1999	801
(03) chrom bright chrome	139,00	45,00	45,00	75,00
(96) chrom satyna satin chrome	119,00	45,00	45,00	75,00
(142) nikiel perła nickel pearl	119,00	45,00	45,00	75,00
(153) czarny perła black pearl	119,00	45,00	45,00	75,00

Ceny netto nie zawierają podatku VAT / Net prices, VAT not included

2732 Q

(142) nikiel perła
nickel pearl

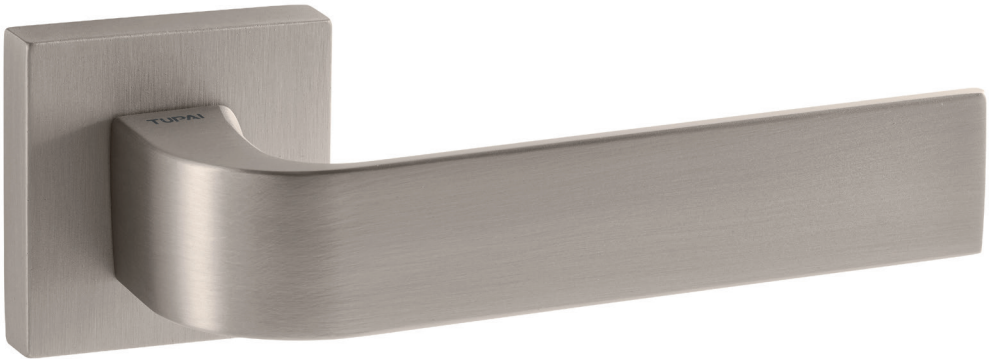

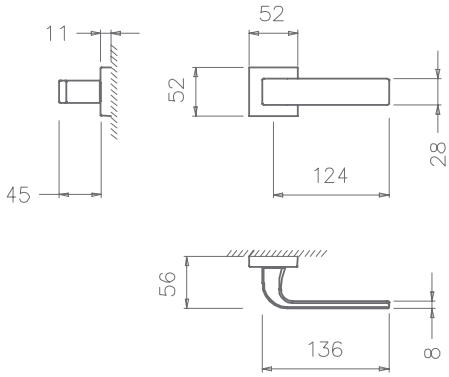

(03)
chrom
bright chrome

(96)
chrom satyna
satin chrome

(142)
nikiel perła
nickel pearl

(153)
czarny perła
black pearl

		2732 Q	1998	1999	801
(03)	chrom bright chrome	139,00	45,00	45,00	75,00
(96)	chrom satyna satin chrome	119,00	45,00	45,00	75,00
(142)	nikiel perła nickel pearl	119,00	45,00	45,00	75,00
(153)	czarny perła black pearl	119,00	45,00	45,00	75,00

Ceny netto nie zawierają podatku VAT / Net prices, VAT not included

3097 Q

(142) nikiel perła
nickel pearl

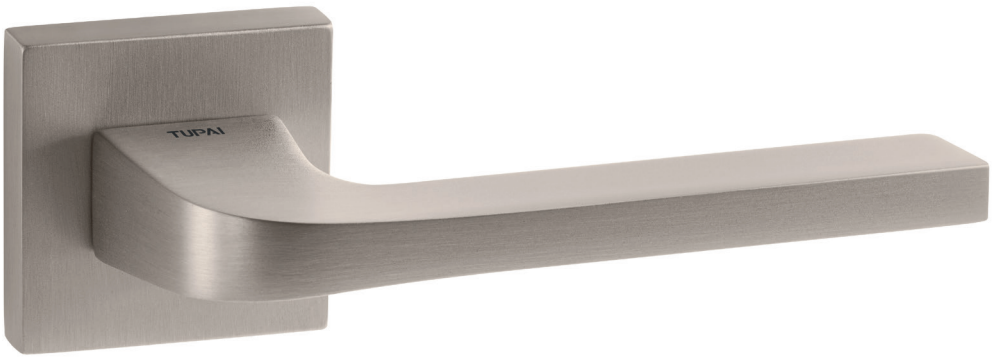

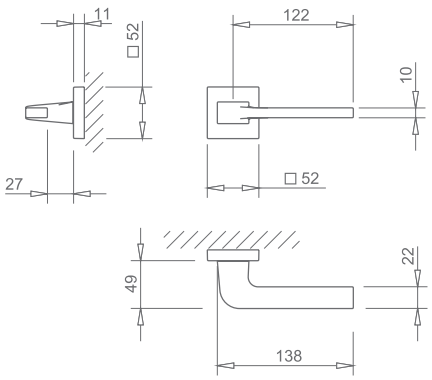

(03)
chrom
bright chrome

(96)
chrom satyna
satin chrome

(142)
nikiel perła
nickel pearl

(153)
czarny perła
black pearl

		3097 Q	1998	1999	801
(03)	chrom bright chrome	145,00	45,00	45,00	75,00
(96)	chrom satyna satin chrome	125,00	45,00	45,00	75,00
(142)	nikiel perła nickel pearl	125,00	45,00	45,00	75,00
(153)	czarny perła black pearl	125,00	45,00	45,00	75,00

Ceny netto nie zawierają podatku VAT / Net prices, VAT not included

3098 Q

(03) chrom
bright chrome

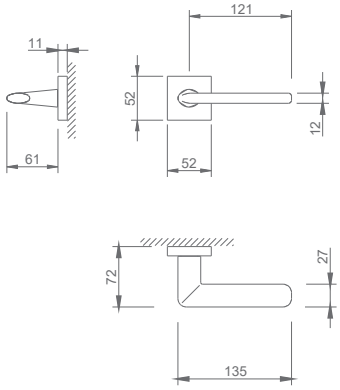

(03)
chrom
bright chrome

(96)
chrom satyna
satin chrome

(142)
nikiel perła
nickel pearl

(153)
czarny perła
black pearl

		3098 Q	1998	1999	801
(03)	chrom bright chrome	165,00	45,00	45,00	75,00
(96)	chrom satyna satin chrome	150,00	45,00	45,00	75,00
(142)	nikiel perła nickel pearl	150,00	45,00	45,00	75,00
(153)	czarny perła black pearl	150,00	45,00	45,00	75,00

Ceny netto nie zawierają podatku VAT / Net prices, VAT not included

3098

(03) chrom
bright chrome

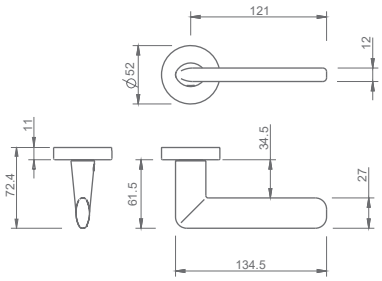

(03) chrom bright chrome

(96) chrom satyna satin chrome

(142) nikiel perła nickel pearl

(153) czarny perła black pearl

		3098	1965	1966	806
(03)	chrom bright chrome	160,00	40,00	40,00	75,00
(96)	chrom satyna satin chrome	145,00	40,00	40,00	75,00
(142)	nikiel perła nickel pearl	145,00	40,00	40,00	75,00
(153)	czarny perła black pearl	145,00	40,00	40,00	75,00

Ceny netto nie zawierają podatku VAT / Net prices, VAT not included

293

(96) chrom satyna
satin chrome

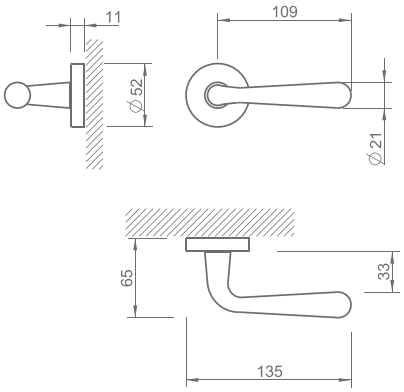

(03)
chrom
bright chrome

(96)
chrom satyna
satin chrome

(142)
nikiel perła
nickel pearl

(153)
czarny perła
black pearl

		293	1965	1966	806
(03)	chrom bright chrome	97,00	40,00	40,00	75,00
(96)	chrom satyna satin chrome	97,00	40,00	40,00	75,00
(142)	nikiel perła nickel pearl	97,00	40,00	40,00	75,00
(153)	czarny perła black pearl	97,00	40,00	40,00	75,00

Ceny netto nie zawierają podatku VAT / Net prices, VAT not included

1998

(153) czarny perła
black pearl

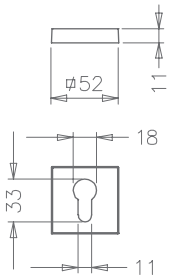

(03)
chrom
bright chrome

(96)
chrom satyna
satin chrome

1999

(153) czarny perła
black pearl

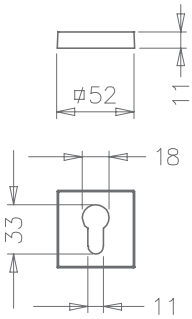

(142)
nikiel perła
nickel pearl

801

(153) czarny perła
black pearl

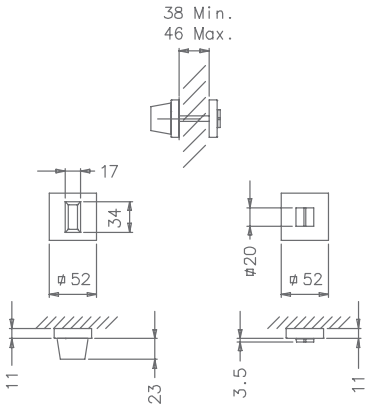

(153)
czarny perła
black pearl

		1998	1999	801
(03)	chrom bright chrome	45,00	45,00	75,00
(96)	chrom satyna satin chrome	45,00	45,00	75,00
(142)	nikiel perła nickel pearl	45,00	45,00	75,00
(153)	czarny perła black pearl	45,00	45,00	75,00

Ceny netto nie zawierają podatku VAT / Net prices, VAT not included

1965

(153) czarny perła
black pearl

(03)
chrom
bright chrome

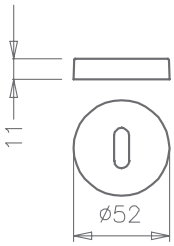

1966

(153) czarny perła
black pearl

(96)
chrom satyna
satin chrome

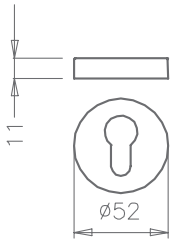

(142)
nikiel perła
nickel pearl

806

(153) czarny perła
black pearl

(153)
czarny perła
black pearl

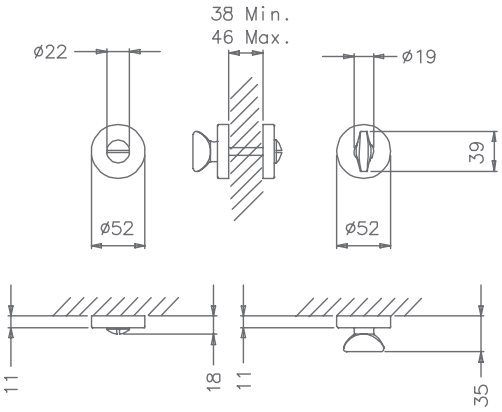

		1965	1966	806
(03)	chrom bright chrome	40,00	40,00	75,00
(96)	chrom satyna satin chrome	40,00	40,00	75,00
(142)	nikiel perła nickel pearl	40,00	40,00	75,00
(153)	czarny perła black pearl	40,00	40,00	75,00

Ceny netto nie zawierają podatku VAT / Net prices, VAT not included

INTERIOR HANDLES

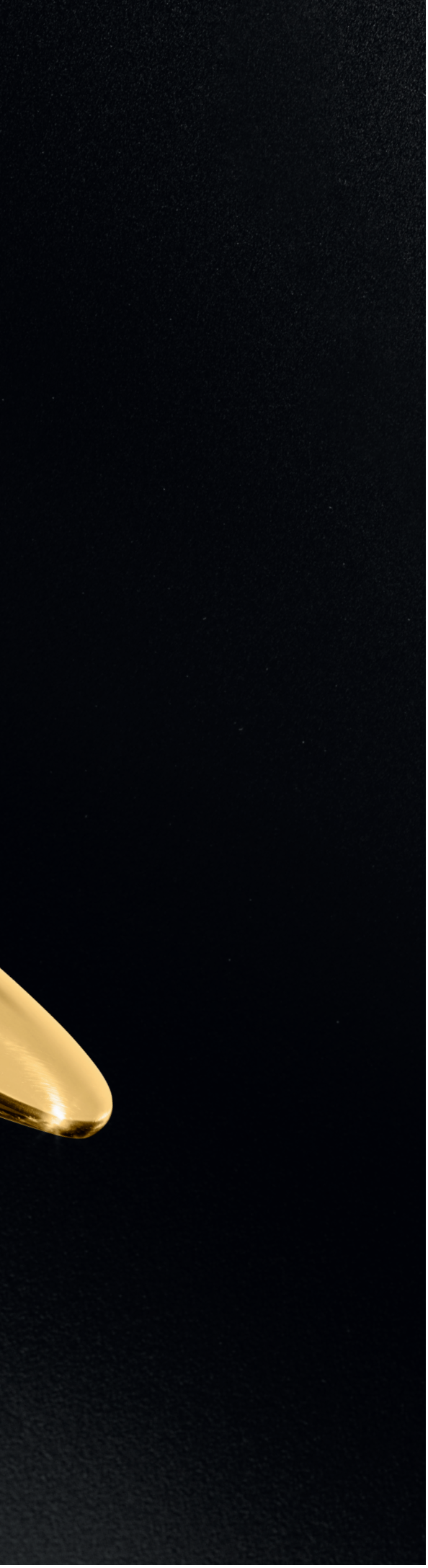

4

KLAMKI DO DRZWI WEWNĘTRZNYCH
INTERIOR HANDLES

CLASSIC

940

(01) złoto
polished brass

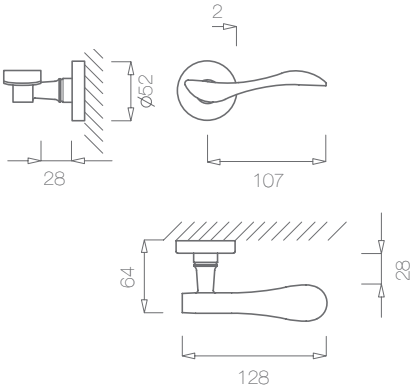

(01)
złoto
polished brass

(03)
chrom
bright chrome

(77)
patyna antyczna mat
mate antique brass

		940	1965	1966	806
(01)	złoto polished brass	190,00	40,00	40,00	75,00
(03)	chrom bright chrome	190,00	40,00	40,00	75,00
(77)	patyna antyczna mat mate antique brass	190,00	40,00	40,00	75,00

Ceny netto nie zawierają podatku VAT / Net prices, VAT not included

TUPAI

1948

(03) chrom
bright chrome

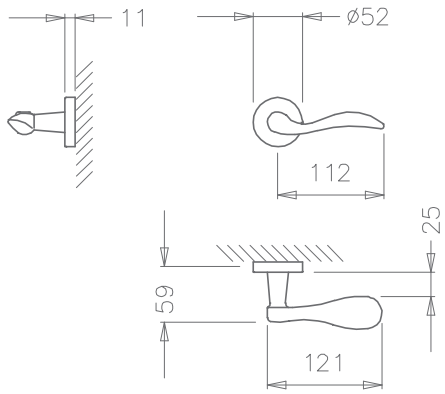

(01)
złoto
polished brass

(03)
chrom
bright chrome

(77)
patyna antyczna mat
mate antique brass

		1948	1965	1966	806
(01)	złoto polished brass	190,00	40,00	40,00	75,00
(03)	chrom bright chrome	190,00	40,00	40,00	75,00
(77)	patyna antyczna mat mate antique brass	190,00	40,00	40,00	75,00

Ceny netto nie zawierają podatku VAT / Net prices, VAT not included

1908

(01) złoto
polished brass

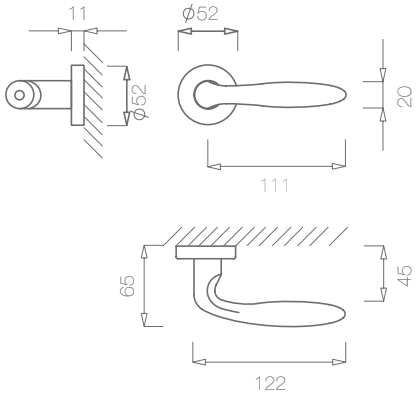

(01)
złoto
polished brass

(03)
chrom
bright chrome

(77)
patyna antyczna mat
mate antique brass

		1908	1965	1966	806
(01)	złoto polished brass	175,00	40,00	40,00	75,00
(03)	chrom bright chrome	175,00	40,00	40,00	75,00
(77)	patyna antyczna mat mate antique brass	175,00	40,00	40,00	75,00

Ceny netto nie zawierają podatku VAT / Net prices, VAT not included

1938

(01) złoto
polished brass

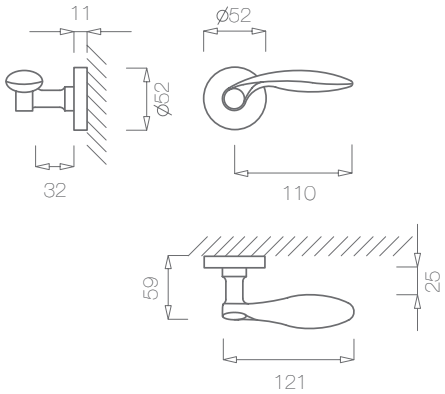

(01)
złoto
polished brass

(03)
chrom
bright chrome

(77)
patyna antyczna mat
mate antique brass

		1938	1965	1966	806
(01)	złoto polished brass	175,00	40,00	40,00	75,00
(03)	chrom bright chrome	175,00	40,00	40,00	75,00
(77)	patyna antyczna mat mate antique brass	175,00	40,00	40,00	75,00

Ceny netto nie zawierają podatku VAT / Net prices, VAT not included

1965

(01) złoto
polished brass

(01)
złoto
polished brass

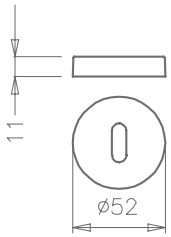

1966

(01) złoto
polished brass

(03)
chrom
bright chrome

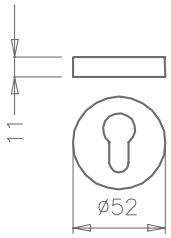

806

(01) złoto
polished brass

(77)
patyna antyczna mat
mate antique brass

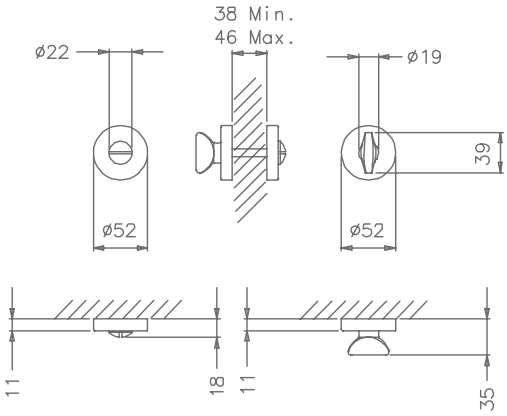

		1965	1966	806
(01)	złoto polished brass	40,00	40,00	75,00
(03)	chrom bright chrome	40,00	40,00	75,00
(77)	patyna antyczna mat mate antique brass	40,00	40,00	75,00

Ceny netto nie zawierają podatku VAT / Net prices, VAT not included

LOCKS

5

ZAMKI MAGNETYCZNE
MAGNETIC LOCKS

MAGNETIC

2867

(36) nikiel satyna
satin nickel

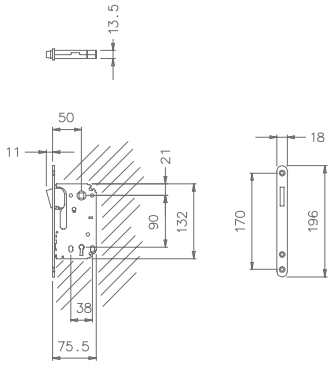

2868

(36) nikiel satyna
satin nickel

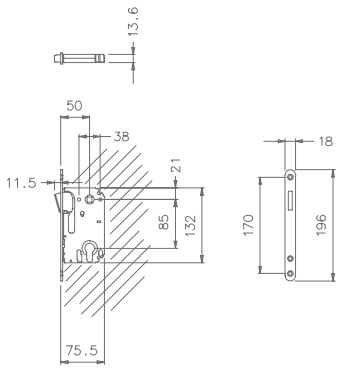

2869 Zamek wc 6x6

(36) nikiel satyna
satin nickel

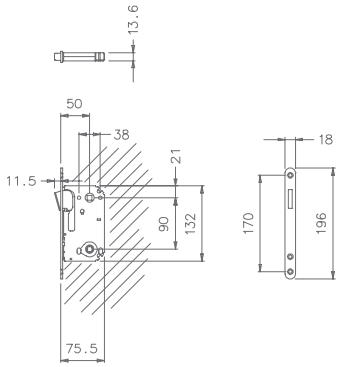

		2867	2868	2869
(36)	nikiel satyna satin nickel	39,50	39,50	39,50
(36)	strike plate magnetic lock blacha zaczepowa zamka magnetycznego	9,00	9,00	9,00

Ceny netto nie zawierają podatku VAT / Net prices, VAT not included

TUPAI

TECHNICAL INFORMATION

6

INFORMACJE TECHNICZNE
TECHNICAL INFORMATION

TECHNICAL INFORMATION

CZYSZCZENIE I ŚRODKI OSTROŻNOŚCI
CLEANING AND CAUTIONS

Pielęgnacja okuć z mosiądzu i znalu pokrywanych galwanicznie, malowanych i lakierowanych.

W celu zachowania doskonałego wykończenia naszych produktów do drzwi, używaj tylko wilgotnej ściereczki z rozcieńczonym, łagodnym detergentem, aby usunąć wszelkie plamy lub odciski palców.
Nagromadzenie pozostałości może spowodować odbarwienie oryginalnego wykończenia. Aby uniknąć takich uszkodzeń, należy przetrzeć produkty wilgotną ściereczką i dokładnie wysuszyć. Zaleca się regularne wykonywanie tej czynności i włączenie jej do ogólnej procedury czyszczenia.
Nie używaj agresywnych rozpuszczalników, ściernych środków czyszczących ani zmywaków czyszczących do żadnego z naszych produktów. Może to wpłynąć na grubość powłok ochronnych nałożonych w procesach produkcyjnych (galwanizacja, malowanie i nakładanie warstwy lakieru).
Nie używaj spirytusu metylowanego na jakiekolwiek produkty z mosiężnym lub antycznym wykończeniem, ponieważ może to spowodować usunięcie estetycznej lub ochronnej powłoki. Podobnie w przypadku produków malowanych i wykończonych lakierem należy czyścić je tylko wilgotną ściereczką i łagodnym detergentem.
Uwaga: Lakierowane i malowane wykończenia kolorowe mogą odpryskiwać przy nieostrożnym obchodzeniu się, dlatego należy zachować ostrożność podczas konserwacji i użytkowania.

NIE UŻYWAĆ:
proszków ściernych
metalowych zmywaków czyszczących
środków do czyszczenia srebra lub mosiądzu
produktów na bazie alkoholu

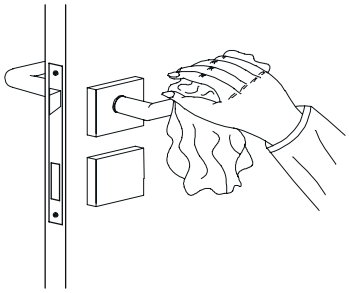

Caring for brass and zamak, plated, painted and lacquered door furniture

To maintain the superior finish of our design doorware products, please ensure that only a damp cloth is used with diluted, mild detergent to remove any stains or fingerprints.
Residue build-up may cause discolouration of the original finish. To avoid such damage, please wipe products with a damp cloth, and dry thoroughly. It is recommended that this be done regularly, and incorporated into a general cleaning routine.
Do not use harsh solvents, abrasive cleaners or scourers on any of our designer doorware's products. This may affect the thickness of protective coatings, such as plating, painting and lacquer.
We recommend a light clean with methylated spirits only for our satin or polished chrome finishes. Do not use methylated spirits on any product with a brass or antique finish, as it may strip away any aesthetic or protective coating. Likewise, painting and lacquered finishes should be cleaned only with a damp cloth and mild detergent.
Note: Lacquered and painting colour finishes may chip with rough handling, and therefore caution should be taken during maintenance and use.

DO NOT USE:
course abrasive powders
metallic scourers
silver or brass cleaners
alcohol based products

_ INSTRUKCJE MONTAŻU
ASSEMBLING INSTRUCTIONS

_ KOLEKCJA 5S
5S LINE

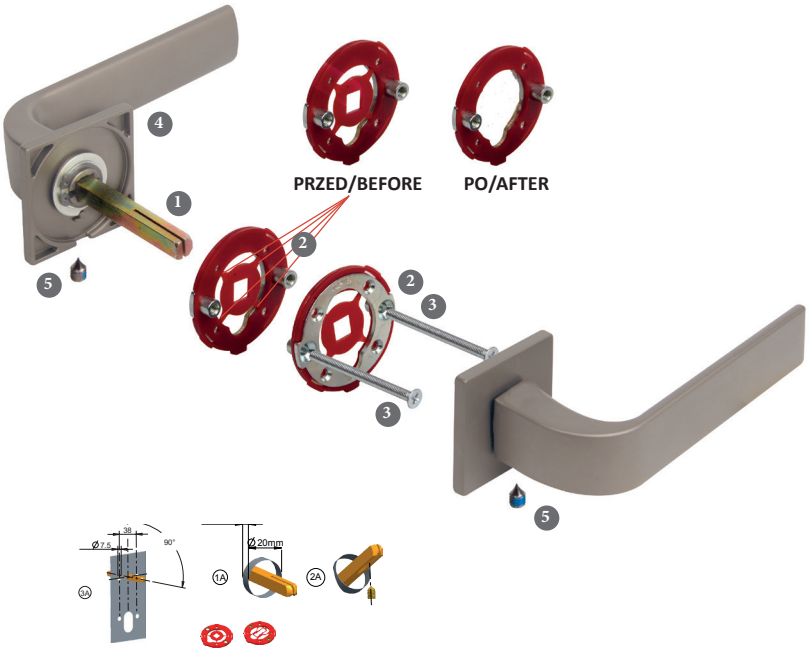

NOTE: With or without embedded fittings in the door.

WIDEO 5S ROZETA OKRĄGŁA
Round 5S VIDEO

WIDEO 5S ROZETA KWADRATOWA
SQUARE 5S VIDEO

1 Umieścić kwadratowy trzpień 8 mm (1) w drzwiach (szerszy rowek skierowany w dół) zgodnie z rys. 2A
2 Przymocować adapter montażowy (2) do drzwi za pomocą śrub przelotowych / wkrętów do drewna
3 Wsuń klamkę na trzpień (4) i naciskając rękojeść wyłam wewnętrzną, plastikową część płytki adaptera montażowego. Pamiętaj, aby ją później usunąć.
4 Dopasuj rozetę klamki do adaptera montażowego, zaczynając od dołu do góry, aż usłyszysz „klik".
5 Dokręć gwintowane imbusy M6 (5) na uchwycie klamki do kwadratowego trzpienia

1 Position the 8 mm square spindle (1) in the door (wider groove facing down) according fig. 2A
2 Fix the adapter plates (2) to the door with the passing/wooden screws (3)
3 Inserting the handle (4) and twisting, break the inside plastic part of the adapter plate. Don't forget to remove it afterwards
4 Adjust the handle rosette to the adapter with a bottom to top pushing movement until it "clicks"
5 Tighten the M6 threaded pins (5) on the handle against the square spindle

_ ROZETY PROSTOKĄTNE
RECTANGULAR LINE

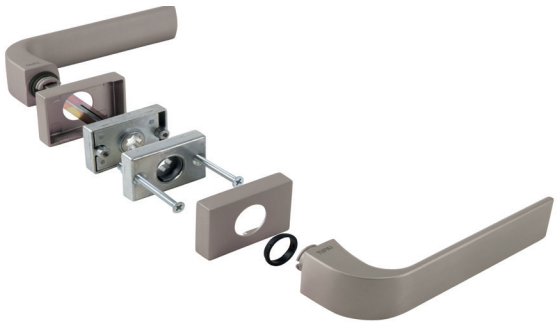

_ ROZETY KWADRATOWE/OKRĄGŁE
SQUARE / ROUND LINE

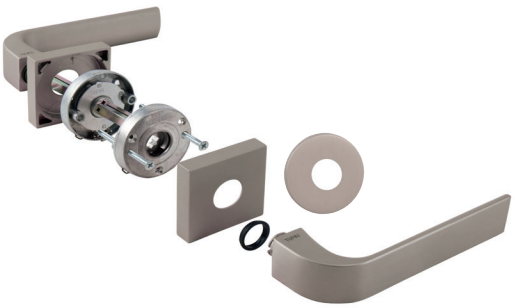

TUPAI

RESPECT FOR NATURE

JAKOŚĆ I CERTYFIKATY ŚRODOWISKOWE

QUALITY AND ENVIRONMENT CERTIFICATES

SGS

Certificado de Conformidade

Certificate of Registration

PT17/06175

O Sistema de Gestão da Organização

Tupai – Fábrica Acessórios Industriais, Lda.

Raso de Paredes, Ap. 3099
3754-901 AGUEDA

foi auditado e cumpre com os requisitos da norma

NP EN ISO 14001:2015

Pelas atividades de:
Conceção, produção e comercialização de ferragens e acessórios para a construção civil, arquitetura e produtos e serviços para a indústria.

Este certificado é válido desde
This certificate is valid from

18 de outubro de 2020 até 17 de outubro de 2023,
sujeito a auditorias de acompanhamento com resultados satisfatórios
18 October 2020 until 17 October 2023, and remains valid subject to satisfactory surveillance audits

Auditoria de Renovação a realizar antes de 17 de agosto de 2023
Re-certification audit due before 17 August 2023

Versão 3. Certificado pela SGS desde outubro de 2017
Issue 3. Certified with SGS since October 2017

A auditoria que levou à emissão deste certificado teve início em 10 de agosto de 2020
The audit leading to this certificate commenced on 10 August 2020
A data de validade do certificado anterior foi até 17 de outubro de 2020
Previous issue certificate validity date was until 17 October 2020

Autorizado por:
Authorized by

Luís Neves

Luís Santos

Direção de Certificação
Certification Management

SGS ICS – Serviços Internacionais de Certificação
Pelo Tecnológico da Lábrica, 6 piso C – 1300-609 Lisboa
Tel.: 2171542 / 2171552/37

Página 1 de 1
Fecha: 2 de 2

ISO 14001

ISO 14001

QUALITY.

SGS

Certificado de Conformidade

Certificate of Registration

PT17/06174

O Sistema de Gestão da Organização

Tupai – Fábrica Acessórios Industriais, Lda.

Raso de Paredes, Ap. 3099
3754-901 AGUEDA

foi auditado e cumpre com os requisitos da norma

NP EN ISO 9001:2015

Pelas atividades de:
Conceção, produção e comercialização de ferragens e acessórios para a construção civil, arquitetura e produtos e serviços para a indústria.

Este certificado é válido desde
This certificate is valid from

18 de outubro de 2020 até 17 de outubro de 2023,
sujeito a auditorias de acompanhamento com resultados satisfatórios
18 October 2020 until 17 October 2023, and remains valid subject to satisfactory surveillance audits
Auditoria de Renovação a realizar antes de 17 de agosto de 2023
Re-certification audit due before 17 August 2023

Versão 3. Certificado pela SGS desde outubro de 2017
Issue 3. Certified with SGS since October 2017

A auditoria que levou à emissão deste certificado teve início em 19 de agosto de 2020
The audit leading to this certificate commenced on 19 August 2020
A data de validade do certificado anterior foi até 17 de outubro de 2020
Previous issue certificate validity date was until 17 October 2020

Autorizado por:
Authorised by

Luís Neves
Direção de Certificação
Certification Management

Luís Santos

SGS ICS – Serviços Internacionais de Certificação
Polo Tecnológico de Lisboa, 6 piso B – 1600-546 Lisboa
T: 217104000 / F: 217104027

Page 1 de 1
Page 1 of 1

ISO 9001

TUPAI

UNL
OP
PUSH —
TO INNO

OCK

EN

PULL

VATION

TUPAI®

TUPAI POLSKA SP. Z O.O.
UL. DEMBOWSKIEGO 5 LOK.104
32-020 WIELICZKA, POLSKA
NIP: PL6832112356

KONTAKT:
+4812 400 48 10

+48797 686 200
+48797 788 082
+48797 740 830

BIURO@TUPAIPOLSKA.PL
WWW.TUPAIPOLSKA.PL

TUPAI FACTORY
RASO DE PAREDES AP. 3099
3754-901 ÁGUEDA, PORTUGAL
GPS N 40.585824 W 8.465514

TEL. +351 234 612 600
FAX +351 234 601 295

TUPAI @TUPAI.PT
WWW.TUPAI.PT

Cofinanciado por:
COMPETE 2020
PORTUGAL 2020
UNIÃO EUROPEIA
Fundo Europeu
de Desenvolvimento Regional

DMKT 2021